7番線出発便路線図

□の中の数字は長岡駅からの片道(大人)運賃となります。

長岡駅前＝希望が丘＝長峰＝技大＝ニュータウン・県立歴史博物館線

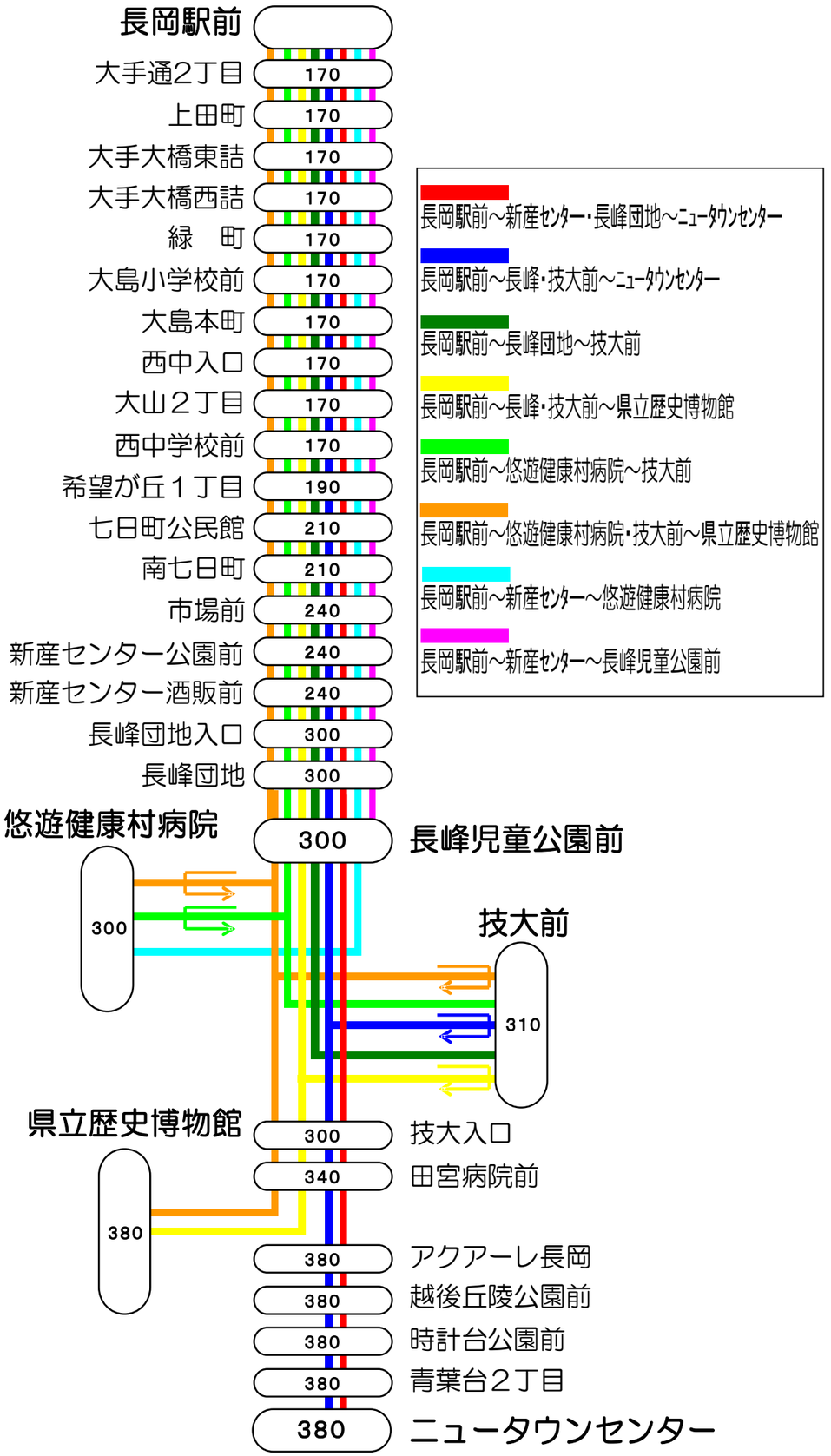

長岡駅前＝大手大橋＝日赤病院＝江陽団地線

長岡駅前～大手大橋・日赤病院～江陽団地

- 長岡駅前
- 170 大手通り２丁目
- 170 上田町
- 170 大手大橋東詰
- 170 イオン長岡店前
- 190 本社営業所前
- 210 センタープラザ前
- 210 日赤病院前
- 210 ハイブ長岡
- 250 長岡造形大学前
- 250 宮　関
- 250 下　柳
- 250 荻　野
- 250 渡場町
- 250 堤　町
- 250 江陽2丁目
- 250 江陽団地

長岡駅前＝大手大橋＝日赤病院線

長岡駅前～大手大橋～日赤病院

長岡駅前～大手大橋～日赤病院～県立近代美術館

- 長岡駅前
- 170 大手通り２丁目
- 170 上田町
- 170 大手大橋東詰
- 170 イオン長岡店前
- 190 本社営業所前
- 210 センタープラザ前
- 210 日赤病院前
- 210 県立近代美術館

長岡駅前＝大手大橋＝子育ての駅千秋＝本社営業所・センタープラザ線

長岡駅前～大手大橋～子育ての駅千秋～本社営業所～センタープラザ

長岡駅前～大手大橋～子育ての駅千秋～本社営業所

- 長岡駅前
- 170 大手通り２丁目
- 170 上田町
- 170 大手大橋東詰
- 170 子育ての駅千秋
- 190 本社営業所前
- 210 センタープラザ前

7番線出発便路線図

（　）の中の数字は長岡駅からの片道（大人）運賃となります。
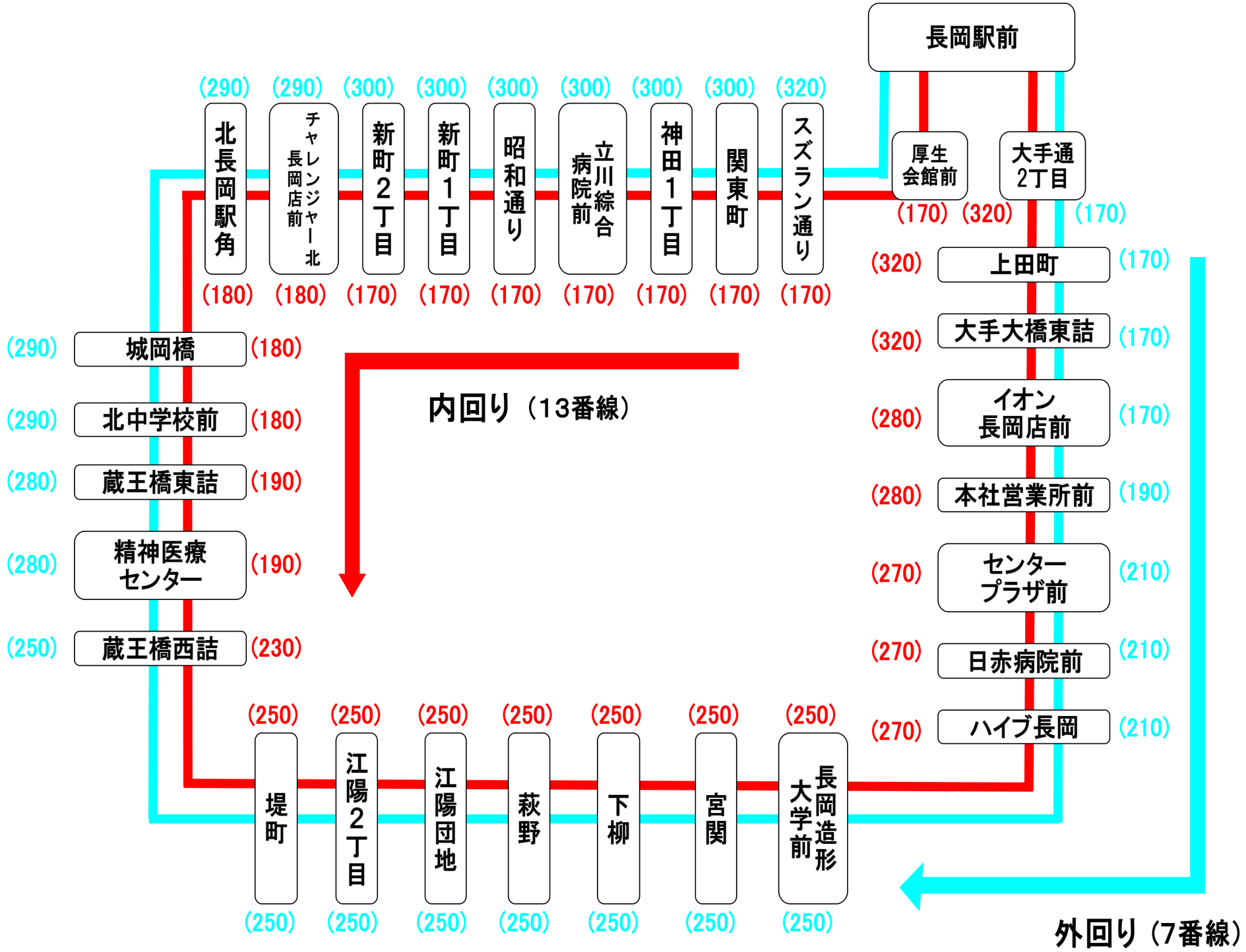
江陽環状　線